sicher · zeitlos · schön

markilux 1200

Markisenqualität in schlanker Optik.

Atzert

Rolladen & Markisen Atzert - Hamburg
Andre Atzert
Hinschenfelder Straße 18
22041 Hamburg - Wandsbek
Tel.: 040 - 689 136 16
Fax: 040 - 689 134 27
Mobil: 0172 - 175 32 58

CE HÖCHSTE SICHERHEIT markilux

markilux

markilux 1200

Markisenqualität in schlanker Optik.

Design

- Tuchkassette aus stranggepresstem Aluminium. Kleine Kassette kombiniert mit bewährter Technik, um große Flächen sicher zu beschatten
- Die spezielle Kassettenform umschließt auch bei ausgefahrener Markise die Tuchwelle und sorgt so für eine harmonische Optik
- Für dauerhafte Schönheit: Markise pulverbeschichtet
- Markisentücher aus Acryl oder sunsilk SNC mit selbstreinigendem Effekt
- Die Bahnenverbindungen der Markisentücher werden Ultraschall-verklebt - für eine bessere Optik ohne störende Nähfäden

Technik

- Formschönes Ausfallprofil aus stranggepresstem Aluminium mit Regenrinne und seitlichen Wasserspeiern
- Stabiles rundes Stahltragrohr, 50 mm ∅, gegen Verwindung und Durchbiegung
- Starke 85 mm Tuchwelle garantiert auch bei großen Breiten höchste Stabilität und ein optimales Wickelverhalten des Markisentuches
- Durch eine besonders stabile Konstruktion der Markise können auch große Flächen sicher beschattet werden
- Gelenkarme mit perfektionierter Kraftumlenkung über eine Rundstahl-Gliederkette

Sonderausstattung

- Bei Handantrieb komfortable Bedienung durch Servounterstützung
- Antrieb mit Standardmotor (optional mit Automatik-Steuerung) für eine einfache komfortable Bedienung
- Funkmotor mit Handsender für die bequeme Bedienung.
- Markise in RAL-Sonderfarben erhältlich
- Ein einfach zu installierender Sonnen- und Windwächter sorgt für eine intelligente Steuerung und notwendigen Schutz.

• Bei Handantrieb mit markilux Edelstahl-Kurbel - Qualität zum Anfassen • Gelenkarme mit gesenkgeschmiedeten Gelenkteilen aus Aluminium und Teflon beschichteten Bronzebuchsen für hohe Stabilität und Langlebigkeit • Hohe Seitenstabilität der Markise durch abgestimmtes Verhältnis zwischen Ober- und Unterarm • Befestigungskonsolen aus stranggepresstem Aluminium • Markisen über 700 cm Breite als gekoppelte Anlage lieferbar • Quetschwasser wird durch kleine Öffnungen mittig in der Kassette abgeführt • Bei großen Markisenbreiten ist ein leichter Durchhang der Kassette und Blende möglich. • Wandanschlussprofil zur Abdeckung des Spaltes zwischen Markise und Wand

Seitenansicht eingefahren,
Wandbefestigung

Seitenansicht eingefahren,
Deckenbefestigung

einfache Neigungsverstellung

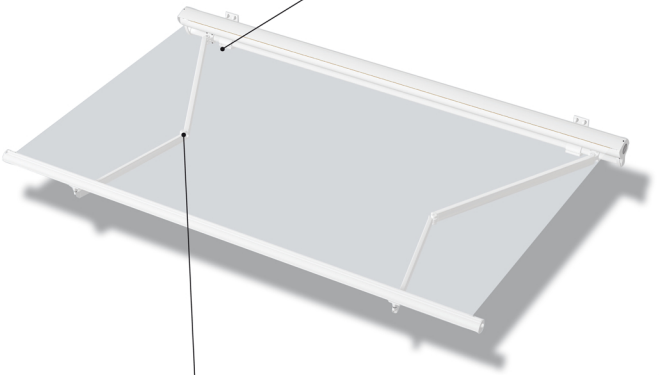

Gelenkarm mit Rundstahl-
Gliederkette

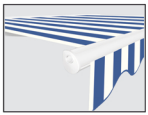

Ausfallprofil mit Volant

Standard RAL Farben:

Standardausstattung:

optionale Sonderausstattungen:

Maße und Ausstattungsmöglichkeiten

Ausfall	Markisenbreite										Mindestbreiten Motor [1]		Mindestbreiten Handbetrieb [1]	
	250	300	350	400	450	500	550	600	650	700[2]	Standard	Sonderarme	Standard	Sonderarme
	167-250	251-300	301-350	351-400	401-450	451-500	501-550	551-600	601-650	651-700				
150	28)										180	167	183	170
200	28)										230	217	233	220
250		28)									280	267	283	270
300			28)								330	317	333	320
350				28)					21)		380	367	383	370

Maße in cm

10) Die Maße gelten nur für Montage ohne Befestigungsplatten (2 Gelenkarme).

21) Markisen mit 3 Armen nur mit Motorantrieb erhältlich (Aufpreis).

28) Mindestbreiten beachten!

= lieferbar, 2 Gelenkarme

= lieferbar, 3 Gelenkarme

Ausstattungsmöglichkeiten

Bedienung	
Handbetrieb mit Edelstahlkurbel	●
Servoantrieb	○
Funk Motor	○**
Motor	○
Schattenplus	
Handbetrieb	–
Funk Motor	–
Motor	–
Beleuchtung	
Halogen Spots	–
Stabbeleuchtung	–
Tücher	
acryl 34 (Dessinserie 341...-347..)	●
sunsilk snc (Dessinserie 324../329..)	●
signature (Dessinserie 369..)	●
transilk FR (Dessinserie 319..)	–
transolair (Dessinserie 339..)	–
Breitware acryl (Dessinserie 349..)	○[1]
sunsilk wasserdicht (Dessinserie 374../379..)	○
SOLTIS 92	○[2]
PVC-Bespannung	○[2]
Sonstiges	
Schutzdach	–
Systemdach	–
Wandanschlussprofil	○[3]
Neigungsverstellgetriebe	–
Seitenteil	–
Sonnen- und Windwächter	○
Volant	●[2]
Wärmestrahler	○
Vibrabox / Sunis Sonnensensor	○
Koppelanlagen (siehe Anbringung)	
Koppelanlagen 2 Felder	○
Koppelanlagen 3 Felder	–
Schlitzrollo	○
durchgehendes Tuch (auf Anfrage)	–

● = Serienausstattung
○ = optionale Ausstattung
– = nicht lieferbar
○** = Funkmotor mit 868 MHz Technologie
○[1] = Breitware bei Ausfall 250 und 300 cm Ausfall bis max. Breite 500 cm, bei Ausfall 150 und 200 cm bis max. Breite 550 cm möglich.
○[2] = PVC-Bespannung/Soltis 92 bis max. 250 cm Ausfall, bis max. 600 cm Breite
●[2] = Volantform 2 (siehe Kapitel: Collection)
○[3] = Wandanschlussprofil bis max. 15° Markisenneigung

Definition Ausfall: Der angegebene Ausfall wird bei ausgefahrener Markise bei ca. 15° Neigung von der Wand über das Tuch bis zur Vorderkante Ausfallprofil gemessen.
Die Ausfalltoleranz beträgt + 40 / - 40 mm.

Bei Handbetrieb ist von **ca. 16 Kurbelumdrehungen pro Meter Markisenausfall** auszugehen.

Die Ausfahrzeit mit einem **Motor** beträgt ca. **12 Sekunden pro Meter**.

Gekoppelte Gelenkarm Markisen sind bis zu **max. 2 Einzelanlagen** nebeneinander und nur mit **Motorantrieb** erhältlich.

Ausstattung mit **Schlitzrollo** erhältlich. Rapportverschiebungen bei Schlitzrollo Tüchern möglich.

Ausnahmen bei Randbreiten (siehe auch Kapitel Anbringung, Tabelle Armabstände)

Bei gekoppelten Markisen **in Nischen** oder **zwischen Wänden** muss die Gesamtbreite min. 6 cm kürzer als das Nischenmaß sein, damit die Markisen montiert werden können. Nischenmontagen immer besonders vermerken und Nischenmaß angeben.

Gestellfarben		
	RAL 9016 Verkehrsweiß	•
	ähnlich RAL 8019 Graubraun	•
	RAL 9006 Weißaluminium	•
	Sonder RAL	○

Farben ähnlich RAL - Farbabweichungen zu den Abbildungen und in der Ausführung vorbehalten.

Befestigung und Zubehör

BG-Wandhalter

100 mm

70867.

BS-Befestigungsplatte A

160 x 430 x 12 mm

75326.

BS-Befestigungsplatte B

300 x 400 x 12 mm

75325.

BG-Deckenhalter

90 mm

70868.

BG-Deckenhalter

für mittige Montageachse

70869.

Winkelprofil Dachsparrenhalter

100 x 100 mm lieferbar in Meterware, ungebohrt

793800 roh

79380.

BS-Dachsparrenhalter

90 mm

komplett

70871.

Distanzplatte Wand

100 x 150 x 20 mm

Achtung!
max. Distanz = 200 mm

718231

Wandanschlussprofil

Meterware

Einbaubeispiel, siehe Wandbefestigung mit Wandanschlussprofil!

77780.

Dachsparrenhalter

140 mm

71612.

Distanzplatte Wand

100 x 150 x 12 mm

718241

Distanzleiste für Wandanschlussprofil

Meterware

Einbaubeispiel, siehe Wandbefestigung mit Wandanschlussprofil!

751971

BS-Dachsparrenhalter

270 mm

71659.

Distanzplatte Decke

90 x 140 x 20 mm

Achtung!
max. Distanz = 200 mm

716311

BG-Reduzierung M 16 - M 12 / SW 27

50 mm Länge

(siehe „Technische Information")

753891

Lasche und Winkel für Dachsparrenbefestigung

roh

716620

Distanzplatte Decke

90 x 140 x 12 mm

716411

BG-Reduzierung M 10 - M 10 / SW 27

50 mm Länge

(siehe „Technische Information")

754901

BS-Zusatzlasche Dachsparren

60 x 260 x 12 mm

75383.

Abdeckblech für Isolierputz

140 x 200 x 2 mm

71833.

BG-Reduzierung M 12 - M 10 / SW 27

50 mm Länge

(siehe „Technische Information")

754911

BG-Reduzierung M 16 - M 10 / SW 27

50 mm Länge

(siehe „Technische Information")

754921

. = RAL-Nr. einsetzen (siehe Kapitel „Beschichtung")

Andre Atzert Rolläden & Markisen
Hinschenfelder Str. 18
22041 Hamburg
Tel.: 040 - 689 136 16
Mobil: 0172 - 175 32 58
Fax: 040 - 689 134 27
E-Mail: andreatzert@aol.com

www.rolladen-atzert-andre.de